STD-22
SILVER ET2
SECHOIRS ROTATIFS

EASY TOUCH 2
Ecran tactile 7” convivial et programmable ET2
Connexion USB. Plateforme en ligne gratuite pour la programmation, la télémétrie, l’analyse de données…
Affichage de vidéos (pubs, instructions, etc.)
37 langues disponibles

FONCTIONNALITES
Inversion de sens du tambour standard
Tambour inox standard
Variateur de fréquence standard

EFFICIENCE
DOUBLE FLUX D’AIR - axial et radial
Grand filtre à peluches tiroir

POLYVALENCE
Fait-sur-mesure - personnalisation
WET CLEANING
OPL > SELF - Modèle OPL standard facilement transformable en version libre-service

CONNECTIVITE
Communication Danube Online - IoT standard
Service technique à distance
Gestion de blanchisseries: OPL et SELF
Paiement à distance

ERGONOMIE
Filtre à peluches tiroir, maille en acier inoxydable
Grand diamètre de porte

MAINTENANCE
Panneau de commande articulé : accès facile et ergonomique
Menu technique : statistiques pour les techniciens et maintenance avec console externe.

AUTRES
Carrosserie en skinplate gris, aspect inox
SOFT DRY - Nouvelles perforations du tambour
COOL DOWN - anti-froissement en fin de cycle
Chauffage électrique ou gaz
Homologation CE

OPTIONS

- CARE DRY - Contôle de l’humidité intelligent.
- Hublot double vitrage
- SPRINKLER - Système anti-incendie
- Modèle tropicalisé
- Ouverture de porte opposée
- Doseur / pulvérisateur de parfum
- Panneau arrière d’entrée d’air externe avec filtre
- Filtre peluches mailles 0,3 mm (standard 0,6 mm)
- Carrosserie en inox
- Panneau frontal en inox
- Emballage bois
- Tension marine pour modèles électriques: 440V III 50/60 Hz sans neutre
- Autres options de tension disponibles

DONNEES TECHNIQUES	UNIT.	STD-22 SILVER ET2
CAPACITE		
Capacité 1/18	Kg	48
Capacité 1/20	Kg	44
Production horaire (gaz)	Kg/h	88
Capacité d'évaporation (gaz)	l/h	44
TAMBOUR		
Ø Tambour	mm	835
Ø Porte	mm	574
Hauteur centre porte	mm	574 / 1.618
Hauteur bas de porte	mm	272 / 1.322
Longueur tambour	mm	800
Volume tambour	l	438
PUISSANCE		
Moteur tambour	kW	0,37 x 2
Moteur ventilateur	kW	0,55 x 2
Chauffage électrique	kW	-
Puissance élec. totale (mod élec.)	kW	-
Chauffage gaz	kW	30,4 x 2
Consommation instantanée gaz propane (G31)	kg/h	1,03 x 2
Consommation instantanée gaz naturel (G20)	m3/h	1,27 x 2
Puissance élec. totale (mod. gaz)	kW	1,94
CONNEXIONS		GAZ
Tension 230V - I + N + T	Nº x mm2 / A	3 x 1,5 / 20A
Tension 230V - III + T	Nº x mm2 / A	-
Tension 400V - III + N + T	Nº x mm2 / A	-
Ø Entrée gaz	BSP	3/4"
DIMENSIONS / DIMENSIONS D'EMBALLAGE		
Largeur nette / Largeur brute	mm	870 / 950
Profondeur nette / Profondeur brute	mm	1.328 / 1.411
Hauteur nette / Hauteur brute	mm	2.117 / 2.250
Poids net / Poids brut	Kg	374 / 394
AUTRES		
Débit d'air max.	m3/h	900 x 2
Ø Sortie buées	mm	250
Niveau sonore	dB	69

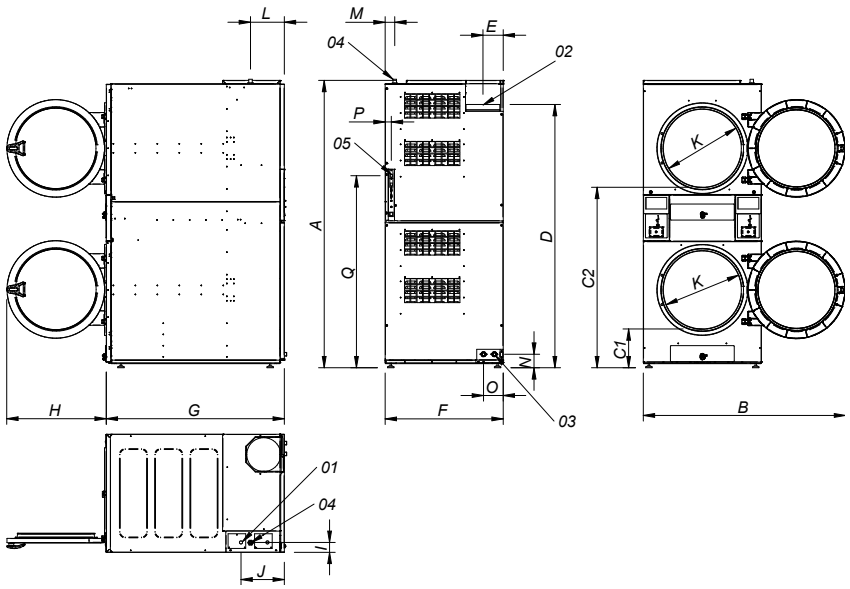

01 CONNEXION ELECTRIQUE
02 SORTIE BUEES Ø250
03 2 VANNE D'EAU ANTI INCENDIE 3/4"
04 CONNEXION GAZ 3/4"
05 CONNEXION ETHERNET (uniquement disponible pour les modèles CONTROL ET2)

	A	B	C1	C2	D	E	F	G	H	I	J	K	L	M	N	O	P	Q
STD-22	2118*	1490	286	1330	1940	149	870	1312	735	73	320	575	250	70	100	145	45	1416

* Mesure avec pieds montés (30mm)