DOMUS
WINNING THE FUTURE THROUGH INNOVATION

CLEAN&MOVE HAT

MÓDULO HAT

Lavandería autoservicio móvil de 3,5 metros de largo, con un tejado que sobresale para la protección del público. Dos versiones disponibles:

VERSION HPL
Equipado con 3 conjuntos lavadoras HPW-10 TOUCH II HW V y secadoras HPD-10 M E ambas profesionales, colocadas en columna.
Versión autoservicio con activación a través de monedero mecánico de 1 Euro.

VERSION DHS
Equipado con una lavadora DHS-18 TOUCH II HW, una secadora DTT-18 E y una lavadora profesional HPW-10 TOUCH II HW V.
Versión autoservicio con activación a través de monedero mecánico de 1 Euro.

VERSION HPL

VERSION DHS

OPCIONES

- Armario botellas gas para secadoras.

Módulo de estructura modular en hierro S275JR, con tratamiento de decapado, metalización y acabado. Revestimiento de la cobertura en panel sándwich de 40 mm y membrana de PVC de impermeabilización. El revestimiento de la fachada en chapa galvanizada con lacado color Domus. Se incluyen todas las fijaciones y accesorios necesarios para garantizar la calidad del montaje.

PARTE POSTERIOR - MÁQUINAS

Máquinas totalmente instaladas y probadas, las instalaciones de conexionado están realizadas para el funcionamiento tipo "Plug and Play".
La instalación interior realizada de forma limpia para facilitar el acceso, con el cuadro eléctrico homologado y instalación a la vista, protegida, de fácil interpretación. La instalación de agua fría y caliente correctamente separada con los grifos para facilitar la desconexión y con la caldera ya instalada. La salida de humos de la seca dora se encuentra en la parte superior, con sombrero.
El montaje del módulo es sobre el mismo suelo donde tiene que ir instalado, esto nos facilita la instalación de salidas desagüe.

PARTE FRONTAL - PÚBLICA

Dispone de un tejado de estructura para la protección del público. El suelo es el mismo de la calle.

TRANSPORTE
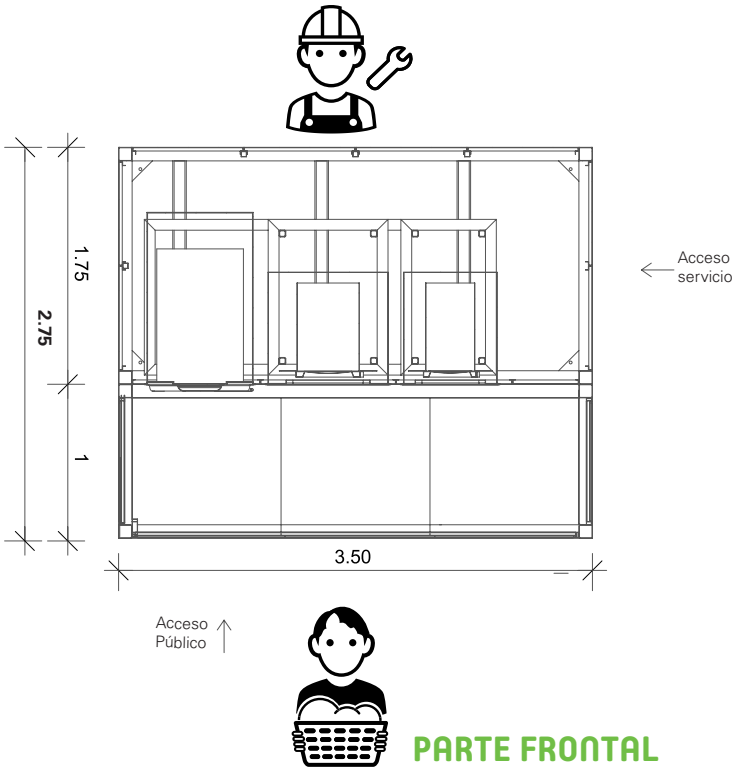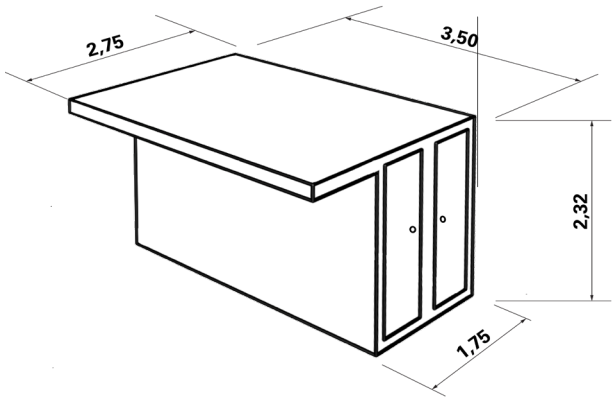
- Idóneo usar grua de descarga. Se incluyen los cáncamos.